CIRCULAR CON CONSULTA Nº 1

Referencia

Obra: FACULTAD DE CIENCIAS EXACTAS, FÍSICAS Y NATURALES - UNSJ.
Parte: LABORATORIOS Y DROGUERO.
Licitación Pública Nº 005-2022 – 2º Llamado.

Atento a las consultas realizadas por el MMO Sebastián M. Balaguer de la Empresa "El Roble" Desarrolladora Inmobiliaria S.A. se responde lo siguiente:

1) Los valores del Presupuesto Oficial se consideran a valores del mes de la Oferta (Art. 1º 1.3 del Pligo de Clásulas Especiales).
2) Se adjunta Plano de Instalación Eléctrica.
3) Campana según lo detallado en Art. XI:
   - Campana existente a reinstalar.
   - Campana nueva Estándar según especificación solicitada.
4) División de droguero
   "...tabique liviano, estructura de chapa galvanizada". (Art. XI – Varios)
   Léase: tabique tipo Durlock, con placas de yeso, cada cara de 12 mm, con estructura en chapa galvanizada acorde al sistema.

Ma. Julia Masquijo Forlani
OFICINA PROYECTO
S.O.yS. - U.N.S.J.

PLANTA BAJA

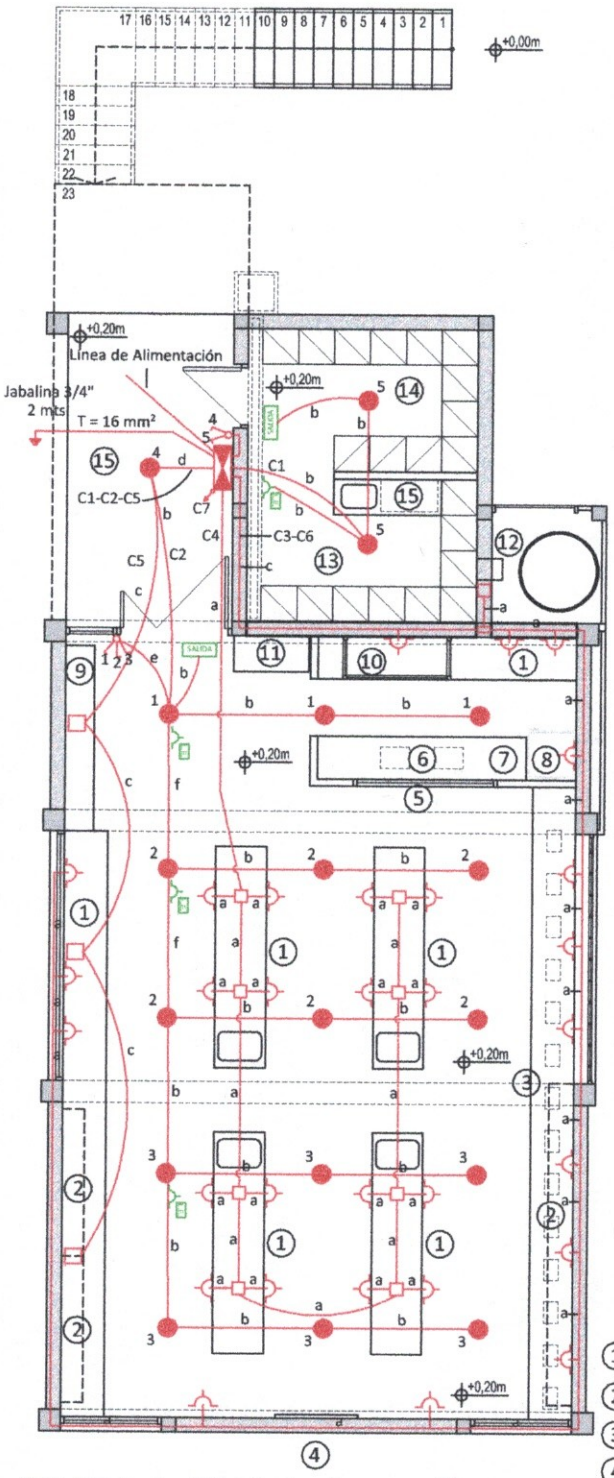

Nota: El Extractor (C6) deberá accionarse mediante un temporizador.

Diagrama Unifilar TSG

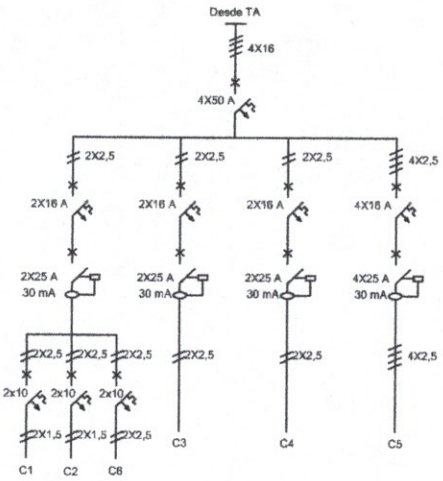

IDENTIFICACIÓN DE CIRCUITOS

C1 Circuito de Iluminación: Hall de Acceso y Droguero
C2 Circuito de Iluminación: Zona de trabajo mesadas
C3 Circuito de tomacorrientes
C4 Circuito de tomacorrientes mesadas
C5 Circuito de Acondicionadores de Aire
C6 Circuito de Extractor
C7 Circuito de 1ª Piso (sólamente cañería)

DIMENSIONAMIENTO DE CONDUCTORES Y CAÑOS

a=2x2,5+T=2,5 (15,4)
b=2x1,5+T=1,5 (15,4)
c=4x2,5+T=2,5 (15,4)
d=4x2,5+4x1,5+T=2,5 (21,7)
e=4x1,5+T=1,5 (15,4)
f=3x1,5+T=1,5 (15,4)

Línea de Alimentación: 4x16 mm² (directamente enterrado)

Referencias			
	Tablero General		Interruptor Termomagnético
	Tomacorriente		Interruptor Diferencial
	Boca de Techo (80 W)		Puesta a tierra
	Llave de 2 puntos		Luz de Emergencia
	Llave de 3 puntos	SALIDA	Indicador de Salida
	Cañería embutida		Caja de Paso
	Cañería subterránea		

REFERENCIA SECTORES

1. Mesada de Trabajo
2. Alacena
3. Mesada de Lupas
4. Muro de proyecciones audiovisuales
5. Sector percheros
6. Balanzas fijas
7. Mesada anti-vibratoria
8. Heladera
9. Mueble Blanco Grande
10. Campana
11. Mueble metálico
12. Extractor Industrial
13. Drogas líquidas
14. Drogas sólidas
15. Campana con Extractor
16. Hall de Acceso

Ma. Julia Masquijo Forlani
OFICINA PROYECTO
S.O.yS. - U.N.S.J.

UNIVERSIDAD NACIONAL DE SAN JUAN		
Secretaría de OBRAS y SERVICIOS Dirección General de CONSTRUCCIONES UNIVERSITARIAS	Obra: Facultad de Ciencias Exactas, Físicas y Naturales Parte: Laboratorios y Droguero	Plano Nº
	Plano: Instalaciones Eléctricas	
	Proyecto: Ing. Lucio Alejandro Cueli	
	Directora General: Mag. Arq. Graciela Martín	Escala 1:100